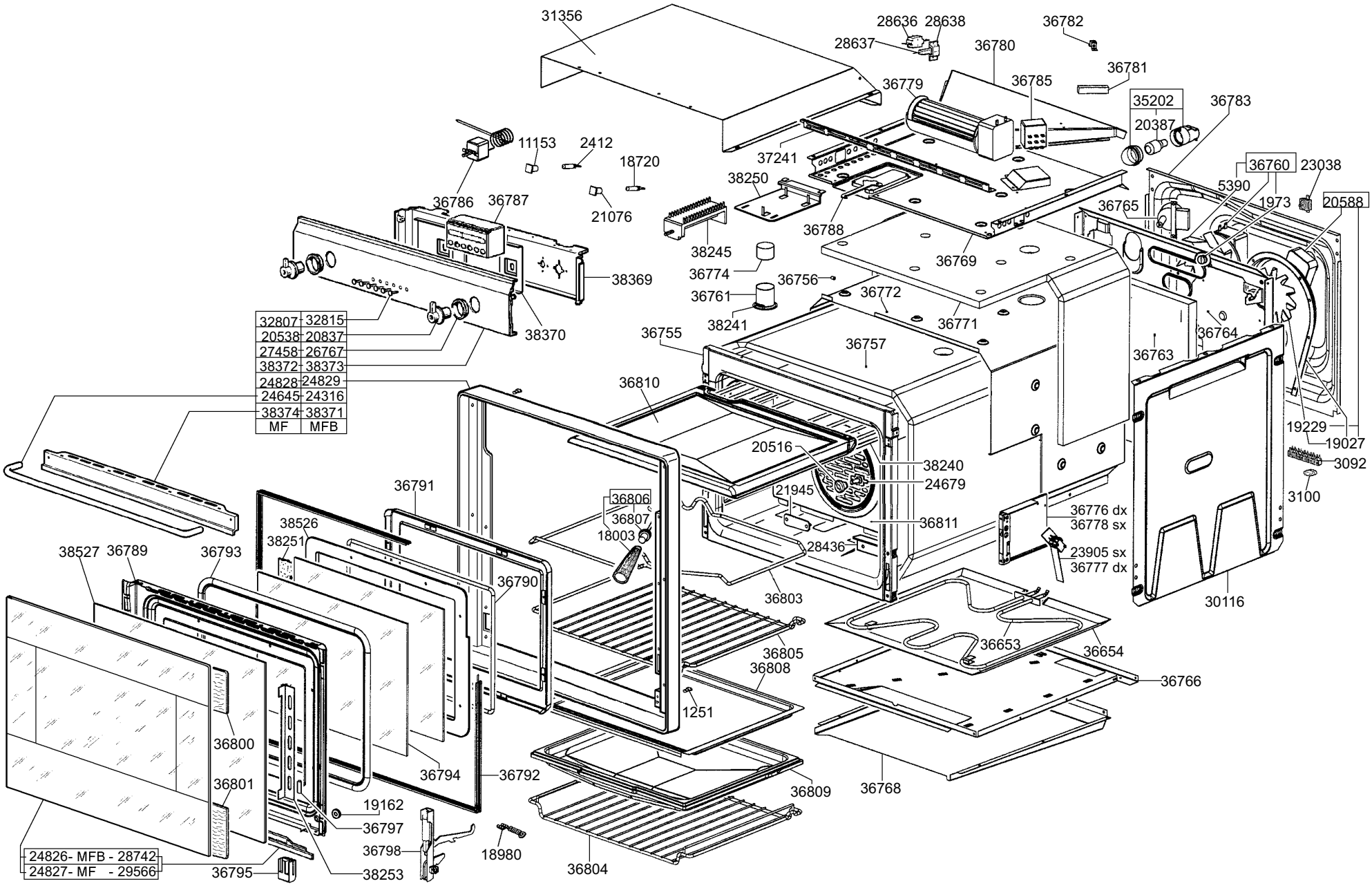
31356
28636
28638
28637
36782
36780
36781
36779
36785
35202
20387
36783
11153
2412
18720
37241
36760
23038
5390
1973
20588
38250
36765
36786
36787
21076
36788
38245
36774
36756
36769
36761
36772
38241
36771
36755
36757
36764
36763
38369
38370
32807
32815
20538
20837
27458
26767
38372
38373
24828
24829
24645
24316
38374
38371
MF
MFB
36810
19229
19027
3092
3100
20516
38240
24679
21945
36791
36806
36807
18003
36776 dx
36778 sx
36811
38526
38251
28436
23905 sx
36777 dx
38527
36789
36793
36790
36803
30116
36653
36654
36805
36808
36766
1251
36800
36801
36794
36792
36809
36768
19162
36797
36798
18980
36804
24826- MFB - 28742
24827- MF - 29566
36795
38253